消　防　の　組　織
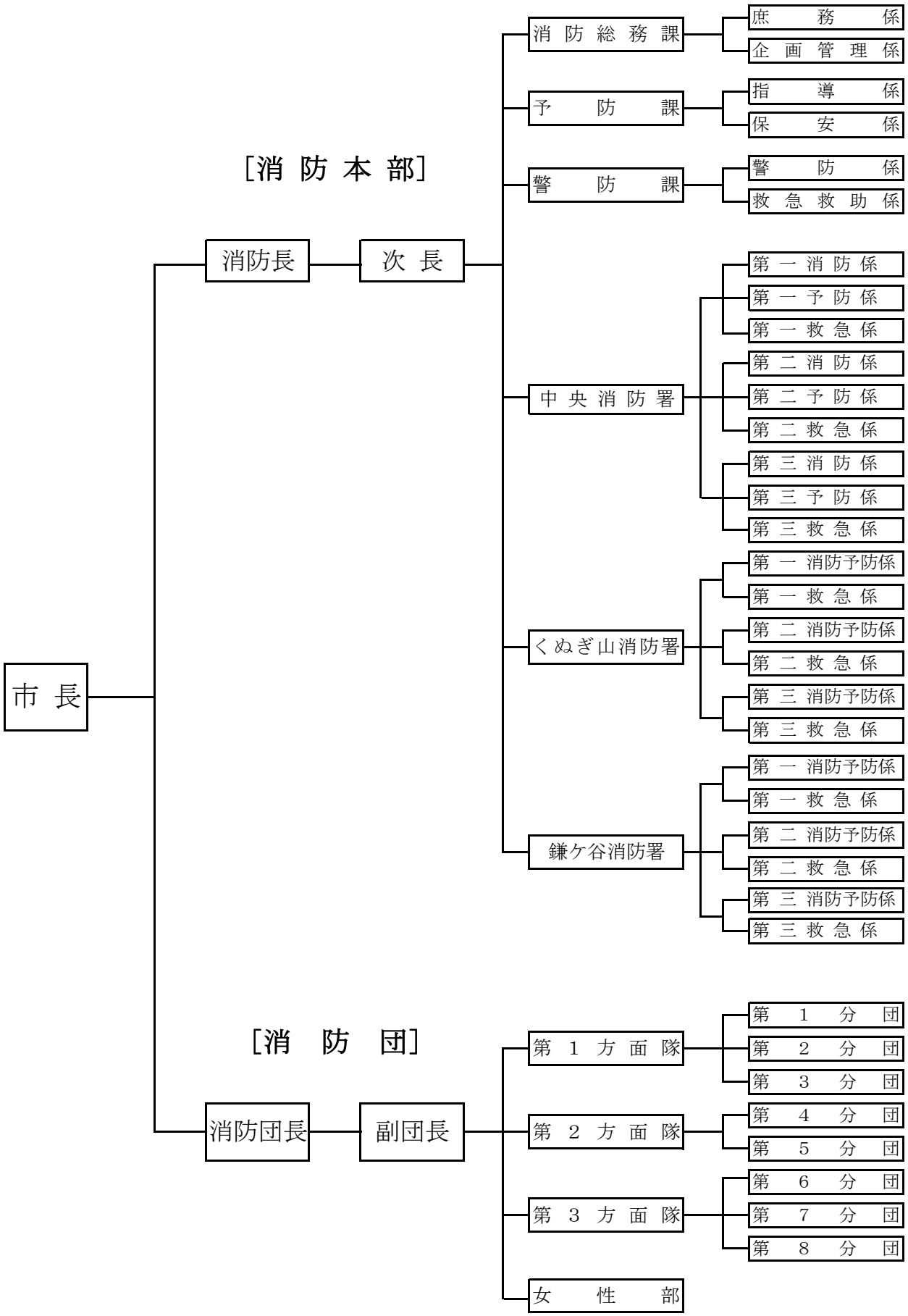
（令和７年４月１日現在）